Gültig ab:
05-2016

HF-Überladebrücke				HF-Transportwagen		
B HF [mm]	B HF max [mm]	B Flansch [mm]	Best.-Nr.	B Wagen [mm]	B Rohr [mm]	Gewicht [kg]
850	1115	1100	306.00.127	1170	1055	24
1000	1265	1250	306.00.102	1320	1205	25
1250	1515	1500	306.00.033	1570	1455	26
1500	1765	1750	306.00.049	1820	1705	27
1575	1840	1825	306.00.181	1895	1780	27
1725	1990	1975	306.00.192	2045	1930	28
1750	2015	2000	306.00.050	2070	1955	28
2000	2265	2250	306.00.051	2320	2205	29
2150	2415	2400	306.00.185	2470	2355	30
2200	2465	2450	306.00.170	2520	2405	30
2250	2515	2500	306.00.674	2570	2455	30

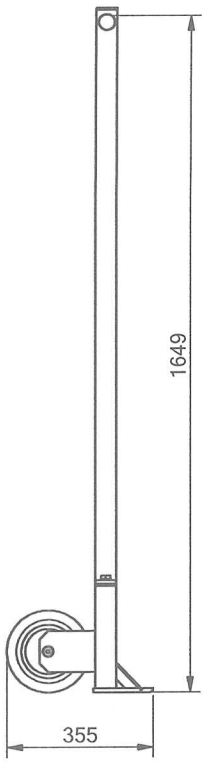

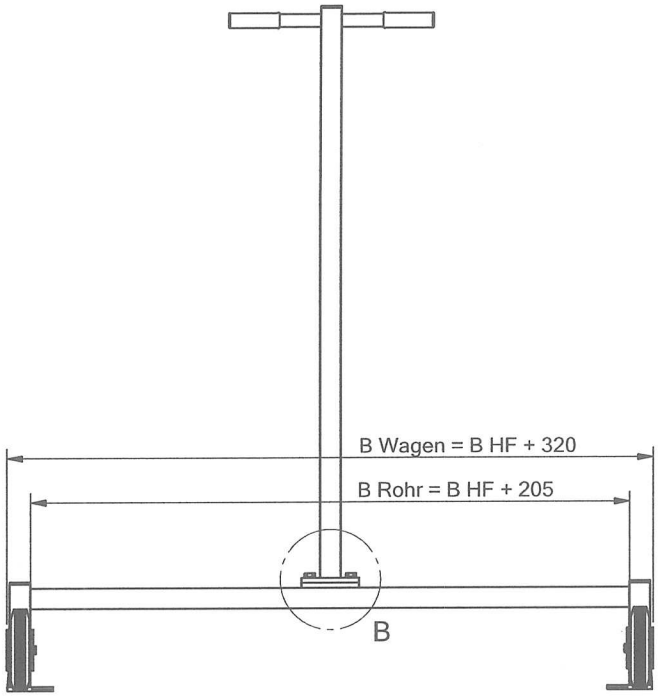

ANSICHT B
MAßSTAB 1 : 5

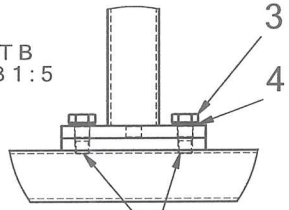

Schrauben fest anziehen mit Pressluft-Schlagschrauber (max. Drehmoment)

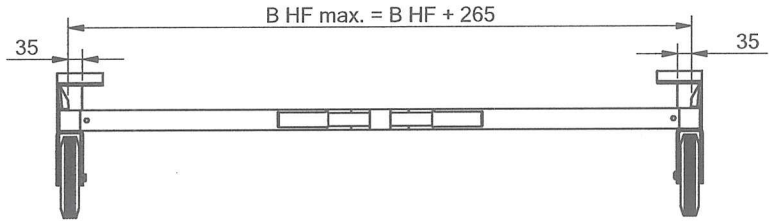

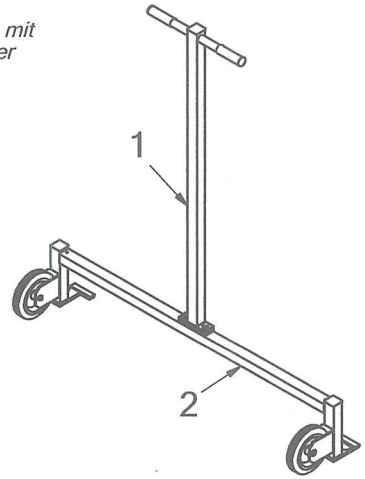

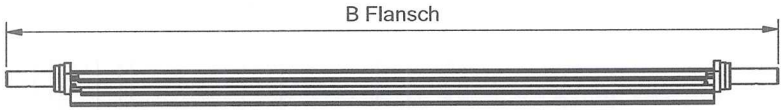

feuerverzinkt

Das Maß B Flansch ist an der Brücke zu überprüfen

Pos.	Anz.	Benennung	Artikel-Nr.:	Halbzeug
4	2	Federring (Sprengring)	DIN 128 - A14 (M14)	
3	2	Sechskantschraube	DIN 933 M14x30	M14x30
2	1	HF-Transportwagen Unterteil	W.140.0505	
1	1	Bügel-Handgriff komplett HF-Transportwagen	W.140.0496	

Alle Rechte dieser Ausführung und Zeichnung, die ohne unsere Genehmigung nicht zugänglich gemacht werden darf, behalten wir uns vor.

Zust.	Änderungstext	Datum	Von	Norm.
b	neuer Handgriff	23.05.16	Gensle	Erstellt
a	2-teilig	25.02.11	Scho	Gepr.

	Datum	Name
Erstellt	14.03.06	Schwär

ALTEC GmbH Singen

EK

Kunden-Nr.

Auftrags-Nr.

Maßstab 1:12,5

Gewicht G[kg] = 20,5 + 4,3 x B HF [m]

Werkstoff -

Rohmaß / Halbzeug

Länge

Benennung HF-Transportwagen

Zeichn.Nr. 140.0037

A3

ArtikelNr. W.140.0037

Ers. f. 140.0037/2

Ers. d.